SCHULZ IBERICA

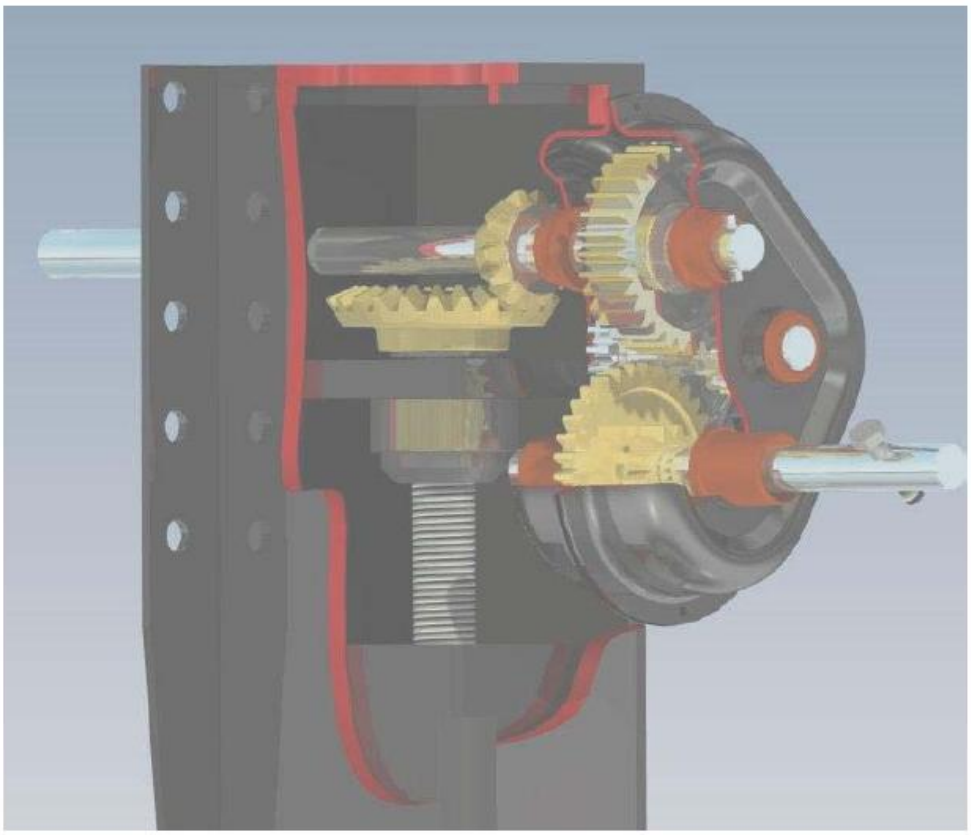

PIES DE APOYO / *BÉQUILLES*

Conj. Pies de apoyo para plataforma

Ens. Béquille pour plate-forme

CON BASE FIJA PARA VEHICULOS CON SUSPENSIÓN MECÁNICA O NEUMATICA.

INTERCAMBIABLES CON LOS PRINCIPALES MODELOS DEL MERCADO.

SE COMPOSE D´UNE BASE FIXE POUR VÉHICULES AVEC SUSPENSION MÉCANIQUE OU PNEUMATIQUE.

INTERCHANGEABLE AVEC LES PRINCIPAUX MODÈLES DU MARCHÉ.

ESPECIFICACIONES / SPÉCIFICATIONS:

CAPACIDAD / *CAPACITÉ*: 28.000 Kg
CARGA ESTATICA / *CHARGE STATIQUE*: 80.000 Kg
PESO DEL CONJ. / *POIDS DE L´ENS.* : 105 Kg

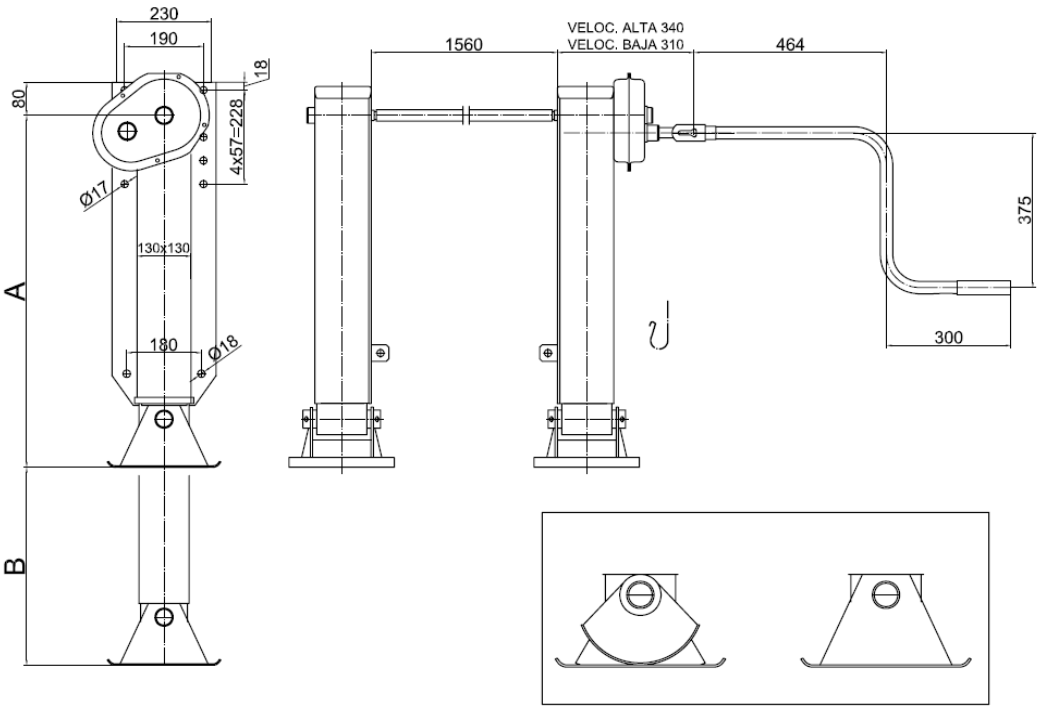

Modelo	Tipo de base	Elevación D (mm)	Altura A (mm)
Modèle	Type d´appui	Soulèvement D (mm)	Hauteur A (mm)
FW270001S	S	430	831
FW270001T	T	430	803
FW270002S	S	480	881
FW270002T	T	480	853

SCHULZ IBERICA, S.A.
TECNICA DE VEHICULOS Y CONTAINER

SCHULZ IBERICA

Conj. Pies de apoyo 'Inner' plataforma

Ens. Béquille d´appui 'Inner' plate-forme

CON BASE FIJA PARA VEHICULOS CON SUSPENSIÓN MECÁNICA O NEUMATICA.

INTERCAMBIABLES CON LOS PRINCIPALES MODELOS DEL MERCADO

SE COMPOSE D´UNE BASE FIXE. POUR VÉHICULES AVEC SUSPENSION MÉCANIQUE OU PNEUMATIQUE.

INTERCHANGEABLE AVEC LES PRINCIPAUX MODÈLES DU MARCHÉ.

Modulo interior

Module intérieur

ESPECIFICACIONES / *SPÉCIFICATIONS*:

CAPACIDAD / *CAPACITÉ*: 28.000 Kg
CARGA ESTATICA / *CHARGE STATIQUE*: 60.000 Kg
PESO DEL CONJ. / *POIDS DE L´ENS.* : 93 Kg

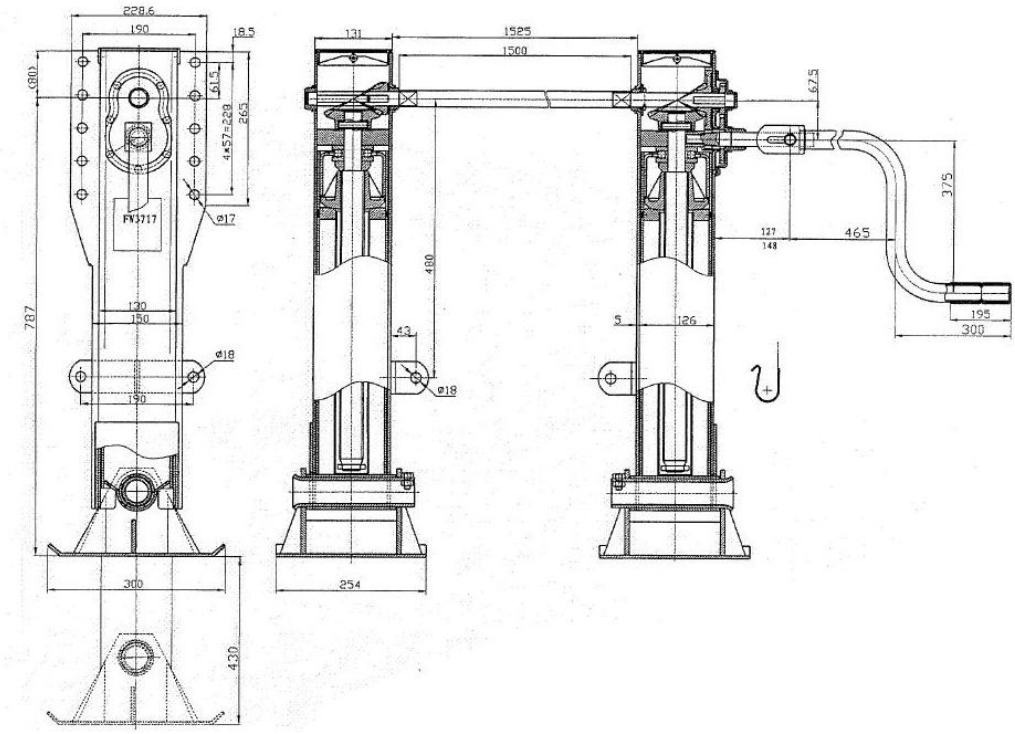

Modelo	Tipo de base	Elevación D (mm)	Altura A (mm)
Modèle	Type d´appui	Soulèvement D (mm)	Hauteur A (mm)
FW3722S	S	560	945
FW3722T	T	560	917
FW3721S	S	520	905
FW3721T	T	520	877
FW3719S	S	470	855
FW3719T	T	470	827
FW3717S	S	430	815
FW3717T	T	430	787
FW3716S	S	400	785
FW3716T	T	400	757
FW3714S	S	350	735
FW3714T	T	350	707

SCHULZ IBERICA, S.A.
TECNICA DE VEHICULOS Y CONTAINER

Conj. Pies de apoyo para plataforma

Ens. Béquilles pour plate-forme

CON BASE FIJA PARA VEHICULOS CON SUSPENSIÓN MECÁNICA O NEUMATICA.

INTERCAMBIABLES CON LOS PRINCIPALES MODELOS DEL MERCADO.

SE COMPOSE D´UNE BASE FIXE. POUR VÉHICULES AVEC SUSPENSION MÉCANIQUE OU PNEUMATIQUE.

INTERCHANGEABLE AVEC LES PRINCIPAUX MODÈLES DU MARCHÉ.

ESPECIFICACIONES / SPÉCIFICATIONS:

CAPACIDAD / *CAPACITÉ*: 24.000 Kg
CARGA ESTATICA / *CHARGE STATIQUE*: 50.000 Kg
PESO DEL CONJ. / *POIDS DE L´ENS.* : 94 Kg

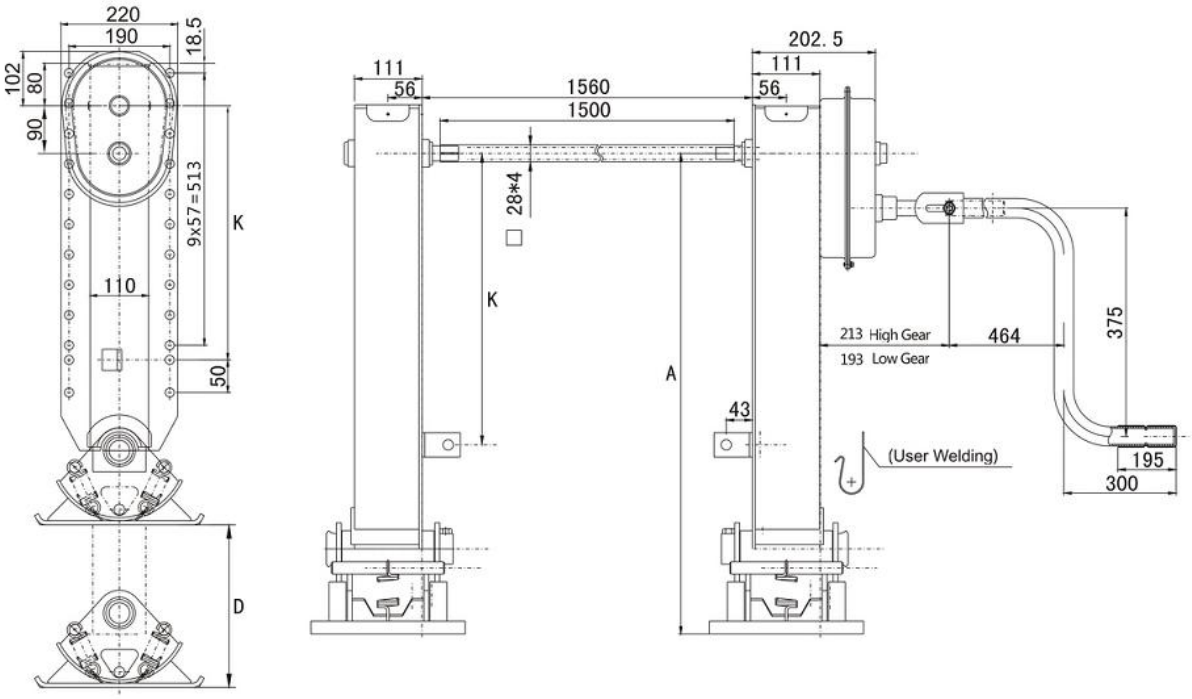

Modelo	Tipo de base	Elevación D (mm)	Altura A (mm)
Modèle	Type d´appui	Soulèvement D (mm)	Hauteur A (mm)
FW220001S	S	430	790
FW220001T	T	430	762
FW220002S	S	480	840
FW220002T	T	480	812

SCHULZ IBERICA, S.A.
TECNICA DE VEHICULOS Y CONTAINER

SCHULZ IBERICA

Conj. Pies de apoyo para plataforma

Ens. Béquille pour plate-forme

CON BASE FIJA PARA VEHICULOS CON SUSPENSIÓN MECÁNICA O NEUMATICA.

INTERCAMBIABLES CON LOS PRINCIPALES MODELOS DEL MERCADO

SE COMPOSE D´UNE BASE FIXE. POUR VÉHICULES AVEC SUSPENSION MÉCANIQUE OU PNEUMATIQUE.

INTERCHANGEABLE AVEC LES PRINCIPAUX MODÈLES DU MARCHÉ.

ESPECIFICACIONES / SPÉCIFICATIONS:

CAPACIDAD / *CAPACITÉ*: 25.000 Kg
CARGA ESTATICA / *CHARGE STATIQUE*: 80.000 Kg
PESO DEL CONJ. / *POIDS DE L´ENS.* : 94 Kg

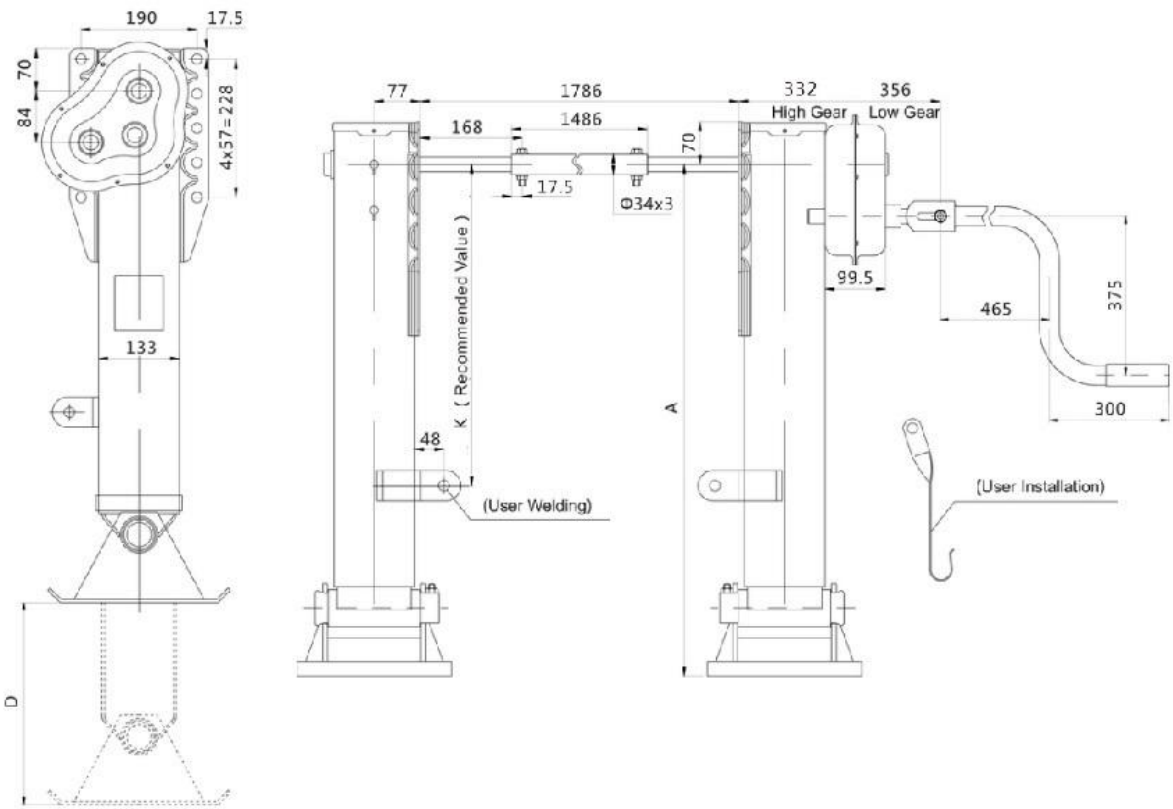

Modelo	Tipo de base	Elevación D (mm)	Altura A (mm)
Modèle	Type d´appui	Soulèvement D (mm)	Hauteur A (mm)
FW2817ES	S	430	822
FW2819ES	S	480	872
FW2817ET	T	430	794
FW2819ET	T	480	844

SCHULZ IBERICA, S.A.
TECNICA DE VEHICULOS Y CONTAINER

Conj. Pies de apoyo eléctrico para plataforma

Ens. Béquilles electriques pour plate-forme

CON BASE FIJA PARA VEHICULOS CON SUSPENSIÓN MECÁNICA O NEUMATICA.

INTERCAMBIABLES CON LOS PRINCIPALES MODELOS DEL MERCADO.

SE COMPOSE D´UNE BASE FIXE. POUR VÉHICULES AVEC SUSPENSION MÉCANIQUE OU PNEUMATIQUE.

INTERCHANGEABLE AVEC LES PRINCIPAUX MODÈLES DU MARCHÉ.

ESPECIFICACIONES / SPÉCIFICATIONS:

CAPACIDAD / *CAPACITÉ*: 25.000 Kg
CARGA ESTATICA / *CHARGE STATIQUE*: 60.000 Kg
PESO DEL CONJ. / *POIDS DE L´ENS.* : 140 Kg
VELOCIDAD DE PIE/ *VELOCITÉ BÉQUILLE:* 34 cm/min
VOLTAJE/*VOLTAGE*: 24 V

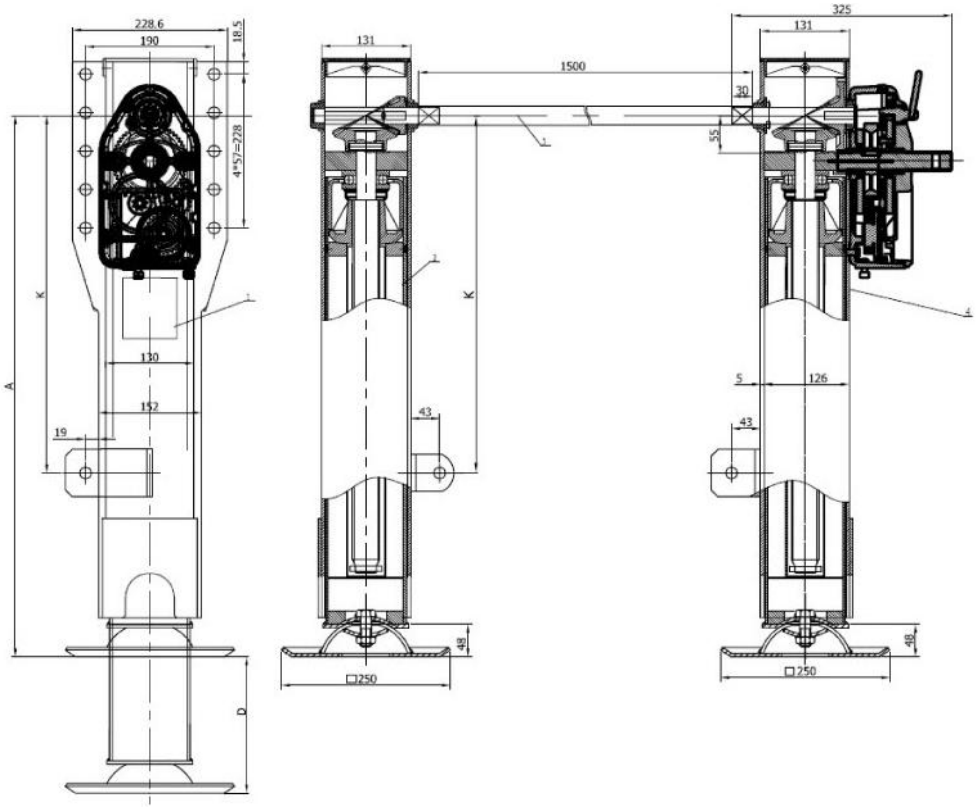

Modelo	Tipo de base	Elevación D (mm)	Altura A (mm)
Modèle	Type d´appui	Soulèvement D (mm)	Hauteur A (mm)
FW3717E40-10	A	430	807
FW3719E40-40	S	470	855

SCHULZ IBERICA, S.A.
TECNICA DE VEHICULOS Y CONTAINER